NEC

E758/E868

MODEL: E758, E868

Setup Manual

NOTE: This product can only be serviced in the country where it was purchased.
(1) The contents of this manual may not be reprinted in part or whole without permission.
(2) The contents of this manual are subject to change without notice.
(3) Great care has been taken in the preparation of this manual; however, should you notice any questionable points, errors or omissions, please contact us.
(4) The image shown in this manual is indicative only. If there is inconsistency between the image and the actual product, the actual product shall govern.
(5) Notwithstanding articles (3) and (4), we will not be responsible for any claims on loss of profit or other matters deemed to result from using this device.
(6) This manual is commonly provided to all regions so they may contain descriptions that are pertinent for other countries.

2. Installation

Product warranty does not cover damage caused by improper installation. Failure to follow these recommendations could result in voiding the warranty.

⚠ **WARNING:** Please refer to the "Important Information".
- We recommend four or more people.
- Four handles are required when transporting.

⚠ **CAUTION:** Avoid locations with extreme temperatures and humidity.
The usage environment for this monitor is as follows. Failure to do so could damage to the product or lead to fire or electric shock.
- The operating temperature: 0 °C to 40 °C/32 °F to 104 °F/ humidity: 20 to 80% (without condensation)
- The storage temperature: -20 °C to 60 °C/-4 °F to 140 °F/ humidity: 10 to 90% (without condensation)

1. Install the remote control batteries
2. Connect external equipment
CAUTION: Use the provided specified cables with this product so as not to interfere with radio and television reception.
For USB and mini D-Sub 15-pin, please use a shielded signal cable with ferrite core.
For HDMI and RS-232C, please use a shielded signal cable.
Use of other cables and adapters may cause interference with radio and television reception.
NOTE: Adjustment of the volume control as well as the equalizer to other settings than the center position may increase the ear-/headphones output voltage and therefore the sound pressure level.
3. Connect the supplied power cord
4. Turn on the power for the monitor and the external equipment
Switch on the monitor power first.

NOTE: Remember to save your original box and packing material to transport or ship the monitor.

FCC Information

CAUTION: Use the provided specified cables with this product so as not to interfere with radio and television reception.
For USB and mini D-Sub 15-pin, please use a shielded signal cable with ferrite core.
For HDMI and RS-232C, please use a shielded signal cable.
Use of other cables and adapters may cause interference with radio and television reception.

WARNING: The Federal Communications Commission does not allow any modifications or changes to the unit EXCEPT those specified by Sharp NEC Display Solutions of America, Inc. in this manual. Failure to comply with this government regulation could void your right to operate this equipment.

This equipment has been tested and found to comply with the limits for a Class B digital device, pursuant to part 15 of the FCC Rules. These limits are designed to provide reasonable protection against harmful interference in a residential installation. This equipment generates, uses, and can radiate radio frequency energy, and, if not installed and used in accordance with the instructions, may cause harmful interference to radio communications.

However, there is no guarantee that interference will not occur in a particular installation. If this equipment does cause harmful interference to radio or television reception, which can be determined by turning the equipment off and on, the user is encouraged to try to correct the interference by one or more of the following measures:
- Reorient or relocate the receiving antenna.
- Increase the separation between the equipment and receiver.
- Connect the equipment into an outlet on a circuit different from that to which the receiver is connected.
- Consult your dealer or an experienced radio/TV technician for help.

If necessary, the user should contact the dealer or an experienced radio/television technician for additional suggestions.

The user may find the following booklet, prepared by the Federal Communications Commission, helpful: "How to Identify and Resolve Radio-TV Interference Problems." This booklet is available from the U.S. Government Printing Office, Washington, D.C., 20402, Stock No. 004-000-00345-4.

SUPPLIER'S DECLARATION OF CONFORMITY

This device complies with Part 15 of the FCC Rules. Operation is subject to the following two conditions. (1) This device may not cause harmful interference, and (2) this device must accept any interference received, including interference that may cause undesired operation.

U.S. Responsible Party:	**Sharp NEC Display Solutions of America, Inc.**
Address:	**3250 Lacey Rd, Ste 500 Downers Grove, IL 60515**
Tel. No.:	**(630) 467-3000**
Type of Product:	LCD Monitor
Equipment Classification:	Class B Peripheral
Model:	E758, E868

(For Customers in U.K.)

IMPORTANT

- The wires in this mains lead are coloured in accordance with the following code:
GREEN-AND-YELLOW: **"Earth"**
BLUE: **"Neutral"**
BROWN: **"Live"**
- As the colours of the wires in the mains lead of this apparatus may not correspond with the coloured markings identifying the terminals in your plug proceed as follows:
- The wire which is coloured GREEN-AND-YELLOW must be connected to the terminal in the plug which is marked by the letter E or by the safety earth symbol ⏚ or coloured green or green-and-yellow.
- The wire which is coloured BLUE must be connected to the terminal which is marked with the letter N or coloured black.
- The wire which is coloured BROWN must be connected to the terminal which is marked with the letter L or coloured red.
- Ensure that your equipment is connected correctly. If you are in any doubt consult a qualified electrician.

"WARNING: THIS APPARATUS MUST BE EARTHED."

1. Contents

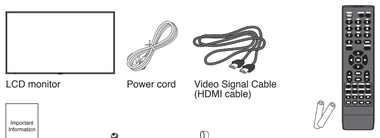

*1 Depending on the country where the LCD monitor is shipped to, AAA batteries are not included in the box contents.

2. Installation

1

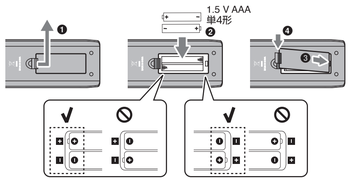

2

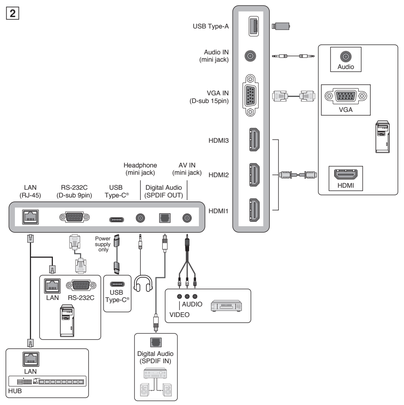

3

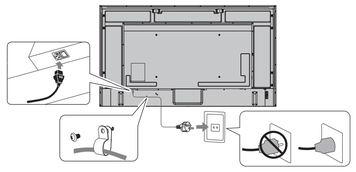

4

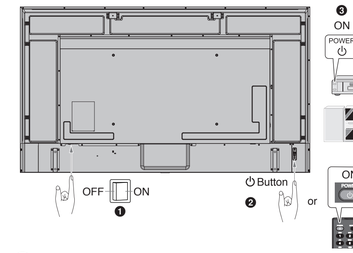

US/CA	EU	GB	CN	JP
120 V*	230 V	230 V	220 V	100 V

*: Please use this power cord under 125 V power supply.
*: Utilisez ce cordon d'alimentation avec une tension inférieure à 125 V.
*: 本顯示器由其 AC 125-240 V 電源供電時，請使用與所用交流電源插座的電壓匹配的電源線。

[US] https://www.sharpnecdisplays.us/
[EU] https://www.sharpnecdisplays.eu/p/hq/en/home.xhtml
[CN] http://monitor.nec.cn/
[JP] https://www.sharp-nec-displays.com/dl/jp/dp/man_dim/index.html
[Global website] https://www.sharp-nec-displays.com/dl/en/dp_manual/index.html

Ръководство за настройка BG

ЗАБЕЛЕЖКА: Този продукт може да се ремонтира само в страната, в която е купен.
(1) Съдържанието на това ръководство не може да се препечатва, частично или изцяло, без предварително разрешение.
(2) Съдържанието на това ръководство може да бъде променяно без предизвестие.
(3) При подготовката на това ръководство са положени големи грижи; обаче ако забележите някакви съмнителни твърдения, грешки или пропуски в него, свържете се с нас.
(4) Изображенията, показани в това ръководство, са само ориентировъчни. Ако има несъответствие между изображенията и реалния продукт, реалният продукт трябва да се смята за меродавен.
(5) Независимо от членове (3) и (4), ние няма да носим отговорност за евентуални загуби на печалба или други въпроси, за които се счита, че са резултат от използването на това устройство.
(6) Това ръководство обикновено се предоставя за всички региони, така че може да съдържа описания, които се отнасят за други държави.

1. Съдържание

*1 В зависимост от страната, в която се доставя LCD мониторът, батериите AAA не са включени в съдържанието на кутията.

2. Монтиране

Гаранцията на продукта не покрива щетите, причинени от неправилна инсталация. Неспазването на тези препоръки може да доведе до анулиране на гаранцията.

⚠ **ПРЕДУПРЕЖДЕНИЕ:** Моля, вижте „Важна информация"
- Ние препоръчваме четири или повече души.
- За транспортиране се изискват четири дръжки.

⚠ **ВНИМАНИЕ:** Избягвайте места с екстремни температури и влажност.
Средата на използване на този монитор е посочена по-долу. Ако не го направите, това може да доведе до токов удар или повреда на продукта.
- Работна температура: 0 °C – 40 °C/32 °F – 104 °F/ влажност: 20 – 80% (без кондензация)
- Температура на съхранение: -20 °C – 60 °C/-4 °F – 140 °F/ влажност: 10 – 90% (без кондензация)

1. Поставяне на батерии в дистанционното
2. Свързване на външно оборудване
ВНИМАНИЕ: Използвайте предоставените описани кабели с този продукт, за да не се пораждат шум в приемането радио и телевизионни програми.
За USB, моля, използвайте екраниран сигнален кабел с феритна сърцевина.
За HDMI и RS-232C, моля, използвайте екраниран сигнален кабел.
Използването на други кабели и адаптери може да причини смущения в приемането радио и телевизионни програми.
3. Свържете предоставения захранващ кабел
4. Включете захранването на монитора и външното оборудване
Първо включете захранването на монитора.

ЗАБЕЛЕЖКА: Не забравяйте да запазите оригиналната кутия и материала за опаковката, за транспортиране или изпращане на монитора.

Instalační příručka CZ

POZNÁMKA: Tento produkt může být opravován pouze v zemi, kde byl zakoupen.
(1) Obsah této uživatelské příručky jako celek ani jeho části nesmí být bez svolení reprodukovány.
(2) Obsah této uživatelské příručky se může bez předchozího upozornění změnit.
(3) Přípravě této uživatelské příručky byla věnována značná pozornost. Pokud byste přesto objevili jakékoli sporné body, chyby nebo opomenutí, kontaktujte nás.
(4) Obrázek v této příručce je pouze informativní. Pokud mezi obrázkem a skutečným produktem existuje nějaký rozdíl, skutečný produkt má přednost.
(5) Bez ohledu na články (3) a (4) neneseme odpovědnost za případné nárokování ušlého zisku ani za jiné situace, které lze považovat za následek používání tohoto zařízení.
(6) Tato příručka je běžně poskytována ve všech oblastech, takže může obsahovat popisy, které se týkají jiných zemí.

1. Obsah

*1 V závislosti na místě určení LCD monitoru nemusí krabice obsahovat baterie AAA.

2. Instalace

Záruka na výrobek se nevztahuje na škody způsobené nesprávnou instalací. Při nedodržení těchto doporučení může dojít ke zrušení záruky.

⚠ **VAROVÁNÍ:** Viz „Důležité informace".
- Doporučujeme čtyři osoby nebo více.
- Při přepravě jsou zapotřebí čtyři držadla.

⚠ **UPOZORNĚNÍ:** Zařízení nepoužívejte na místech s extrémními teplotami a vlhkostí.
Okolní podmínky pro používání tohoto monitoru jsou následující. V opačném případě může dojít k požáru, úrazu elektrickým proudem nebo poškození produktu.
- Provozní teplota: 0 °C – 40 °C/ Vlhkost: 20–80 % (bez kondenzace)
- Skladovací teplota: -20 °C – 60 °C/ Vlhkost: 10–90 % (bez kondenzace)

1. Vložte baterie do dálkového ovladače
2. Připojte externí zařízení
UPOZORNĚNÍ: S tímto výrobkem používejte dodávané předepsané kabely, jinak může docházet k rušení příjmu rozhlasového a televizního signálu.
V případě konektorů USB a mini D-Sub s 15 kolíky používejte stíněný signálový kabel s feritovým jádrem.
U rozhraní HDMI a RS-232C používejte pouze stíněný signální kabel.
Jiné kabely a adaptéry mohou při používání rušit rozhlasový a televizní signál.
3. Připojení dodaného napájecího kabelu
4. Zapnutí napájení monitoru a externího zařízení
Nejprve zapněte monitor.

POZNÁMKA: Původní krabici a balicí materiál si uschovejte pro případnou přepravu monitoru.

Opsætningsvejledning DA

BEMÆRK: Dette produkt kan kun serviceres i det land, hvor det er købt.
(1) Indholdet af denne brugervejledning bør ikke kopieres delvist eller helt uden tilladelse.
(2) Indholdet af denne brugervejledning kan ændres uden varsel.
(3) Denne brugervejledning er omhyggelig udarbejdet; kontakt os dog, hvis du opdager tvivlsomme punkter, fejl eller udeladelser.
(4) Billedet, der vises i denne brugervejledning, er kun vejledende. Hvis der er uoverensstemmelse mellem billedet og selve produktet, skal selve produktet følges.
(5) Uanset artiklerne (3) og (4) er vi ikke ansvarlige for eventuelle krav om tabt fortjeneste eller andre forhold, der vurderes at være grundet brugen af denne enhed.
(6) Denne brugervejledning formidles ofte til alle regioner, så den kan indeholde beskrivelser, der gælder for andre lande.

1. Indhold

*1 Afhængigt af det land, hvor LCD-skærmen sendes til, medfølger AAA-batterier ikke i æskens indhold.

2. Installation

Produktgaranti dækker ikke beskadigelse forårsaget at ukorrekt installation. Manglende overholdelse af disse anbefalinger kan resultere i at garantien ugyldiggøres.

⚠ **ADVARSEL:** Se "Vigtig information".
- Vi anbefaler fire personer eller flere.
- Fire håndtag er nødvendige ved transport.

⚠ **FORSIGTIG:** Undgå steder med ekstreme temperaturer og høj luftfugtighed.
Brugsmiljøet for denne skærm er følgende. Mangel på at gøre dette kan forårsage brand eller elektrisk stød og produktskade.
- Driftstemperaturen: 0 °C til 40 °C/32 °F til 104 °F/ fugtighed: 20 til 80 % (uden kondensation)
- Opbevarelsestemperatur: -20 °C til 60 °C/-4 °F til 140 °F/ fugtighed: 10 til 90 % (uden kondensation)

1. Installér batterierne til fjernbetjeningen
2. Tilslut eksternt udstyr
FORSIGTIG: Brug de medfølgende, specificerede kabler med dette produkt for at undgå interferens med radio- og tv-modtagelse.
Til USB og mini D-Sub 15-stikben, brug venligst et afskærmende signalkabel med ferritkerne.
Til HDMI og RS-232C, brug et skærmet signalkabel.
Brug af andre kabler og adapterer kan forårsage interferens med radio- og tv-modtagelse.
3. Tilslut den medfølgende strømledning
4. Tænd for strømmen til skærmen og det eksterne udstyr
Tænd for strømmen til skærmen først.

BEMÆRK: Husk at gemme din originale æske og emballagemateriale til transport eller forsendelse af skærmen.

Registration Information

Microsoft® and Windows® are either registered trademarks or trademarks of Microsoft Corporation in the United States and/or other countries.

The terms HDMI, HDMI High-Definition Multimedia Interface, HDMI Trade Dress and the HDMI Logos are trademarks or registered trademarks of HDMI Licensing Administrator, Inc.

Manufactured under license from Dolby Laboratories.

Dolby, Dolby Audio, Pro Logic, and the double-D symbol are trademarks of Dolby Laboratories Licensing Corporation.

NaViSet is a trademark or registered trademark of Sharp NEC Display Solutions, Ltd. in Japan and other countries.

CRESTRON and CRESTRON ROOMVIEW are trademarks or registered trademarks of Crestron Electronics, Inc. in the United States and other countries.

Blu-ray is a trademark of Blu-ray Disc Association.

USB Type-C® and USB-C® are registered trademarks of USB Implementers Forum.

All other brands and product names are trademarks or registered trademarks of their respective owners.

Installationsanweisung DE

HINWEIS: Für dieses Produkt werden Kundendienstleistungen nur in dem Land angeboten, in dem Sie es gekauft haben.
(1) Der Inhalt dieses Handbuchs darf ohne entsprechende Genehmigung weder ganz noch teilweise nachgedruckt werden.
(2) Der Inhalt dieses Handbuchs kann jederzeit ohne vorherige Ankündigung geändert werden.
(3) Dieses Handbuch wurde mit größter Sorgfalt erstellt. Sollten Ihnen jedoch Unklarheiten, Fehler oder Auslassungen auffallen, kontaktieren Sie uns bitte.
(4) Die Abbildungen in diesem Handbuch dienen nur zur Veranschaulichung. Bei Abweichungen zwischen den Abbildungen und dem eigentlichen Produkt ist das eigentliche Produkt maßgeblich.
(5) Ungeachtet der Absätze (3) und (4) akzeptieren wir keinerlei Forderungen aufgrund entgangenen Gewinns oder anderer Umstände, bei denen behauptet wird, dass diese auf die Verwendung dieses Geräts zurückzuführen sind.
(6) Dieses Handbuch wird generell für alle Regionen zur Verfügung gestellt, sodass sie Beschreibungen enthalten können, die für andere Länder gelten.

1. Inhalt

*1 Je nach dem Land, in das der LCD-Monitor verschickt wird, sind keine AAA-Batterien im Packungsinhalt enthalten.

2. Installation

Die Produktgarantie deckt durch unsachgemäße Installation entstandene Schäden nicht ab. Die Nichtbeachtung dieser Empfehlungen kann zum Erlöschen Ihres Garantieanspruchs führen.

⚠ **WARNUNG:** Weitere Informationen finden Sie unter „Wichtige Informationen".
- Wir empfehlen mindestens vier Personen.
- Beim Transport werden 4 Griffe benötigt.

⚠ **VORSICHT:** Vermeiden Sie Aufstellorte mit extremer Temperatur oder Feuchtigkeit.
Der Monitor ist auf folgende Umgebungsbedingungen ausgelegt. Ein Nichtbeachten kann zu Feuer, Stromschlägen oder Beschädigungen am Produkt führen.
- Betriebstemperatur: 0 °C bis 40 °C/32 °F bis 104 °F/ Feuchtigkeit: 20 bis 80 % (ohne Kondensation)
- Lagertemperatur: -20 °C bis 60 °C/-4 °F bis 140 °F/ Feuchtigkeit: 10 bis 90 % (ohne Kondensation)

1. Legen Sie die Batterien in die Fernbedienung ein.
2. Schließen Sie externe Geräte an.
VORSICHT: Verwenden Sie die mitgelieferten bzw. angegebenen Kabel mit diesem Produkt, um Störungen des Rundfunk- bzw. Fernsehempfangs zu vermeiden.
Verwenden Sie für USB und den 15-poligen Mini-D-SUB-Anschluss ein abgeschirmtes Signalkabel mit einem Ferritkern.
Verwenden Sie für HDMI und RS-232C ein abgeschirmtes Signalkabel.
Die Verwendung anderer Kabel und Adapter kann zu Störungen des Rundfunk- und Fernsehempfangs führen.
HINWEIS: Eine Einstellung des Lautstärkereglers und des Equalizers auf andere als von der Mittelstellung vorgegebene Einstellungen kann die Ausgangsspannung am Ohr-/Kopfhörerausgang und damit auch den Schalldruckpegel erhöhen.
3. Schließen Sie das mitgelieferte Netzkabel an.
4. Schalten Sie den Monitor und die externen Geräte ein.
Schalten Sie zuerst den Monitor ein.

HINWEIS: Bewahren Sie den Originalkarton und das Verpackungsmaterial für spätere Transporte des Monitors auf.

Εγχειρίδιο εγκατάστασης EL

ΣΗΜΕΙΩΣΗ: Αυτό το προϊόν μπορεί να επισκευαστεί μόνο στη χώρα αγοράς.
(1) Δεν επιτρέπεται η ανατύπωση του παρόντος εγχειριδίου, μερικώς ή εξ ολοκλήρου, χωρίς άδεια.
(2) Το περιεχόμενο του παρόντος εγχειριδίου υπόκειται σε αλλαγές χωρίς ειδοποίηση.
(3) Έχει δοθεί μεγάλη προσοχή κατά την προετοιμασία του παρόντος εγχειριδίου Ωστόσο, αν παρατηρήσετε τυχόν αμφίβολα σημεία, λάθη ή παραλείψεις, παρακαλούμε επικοινωνήστε μαζί μας.
(4) Η εικόνα που απεικονίζεται στο εγχειρίδιο είναι ενδεικτική μόνο. Αν υπάρχει ασυμφωνία μεταξύ της εικόνας και του πραγματικού προϊόντος, υπερισχύει το πραγματικό προϊόν.
(5) Κατά παρέκκλιση των άρθρων (3) και (4), δεν ευθυνόμαστε για τυχόν αιτήματα αποζημίωσης λόγω απώλειας κέρδους ή λόγω άλλων αιτιών που θεωρείται ότι απορρέουν από τη χρήση της συσκευής.
(6) Αυτό το εγχειρίδιο παρέχεται από κοινού σε όλες τις γεωγραφικές περιοχές, για αυτό και ίσως να περιέχει περιγραφές που δεν ισχύουν για άλλες χώρες.

1. Περιεχόμενα

*1 Ανάλογα με τη χώρα στην οποία αποστέλλεται η οθόνη LCD, οι μπαταρίες AAA δεν περιλαμβάνονται στο περιεχόμενο του κουτιού.

2. Εγκατάσταση

Η εγγύηση του προϊόντος δεν καλύπτει ζημιές που προκλήθηκαν λόγω εσφαλμένης τοποθέτησης. Αν δεν τηρήσετε αυτές τις συστάσεις, υπάρχει περίπτωση ακύρωσης της εγγύησής σας.

⚠ **ΠΡΟΕΙΔΟΠΟΙΗΣΗ:** Ανατρέξτε στην ενότητα «Σημαντικές πληροφορίες».
- Συνιστούμε τέσσερα ή περισσότερα άτομα.
- Απαιτούνται τέσσερις λαβές σε περίπτωση μεταφοράς του προϊόντος.

⚠ **ΠΡΟΣΟΧΗ:** Αποφύγετε τοποθεσίες με ακραίες θερμοκρασίες και υγρασία.
Το περιβάλλον χρήσης για αυτή την οθόνη έχει ως εξής. Αν δεν το κάνετε αυτό, μπορεί να προκληθεί πυρκαγιά ή ηλεκτροπληξία ή βλάβη στο προϊόν.
- Θερμοκρασία λειτουργίας: 0 °C έως 40 °C/32 °F έως 104 °F/ υγρασία: 20 έως 80% (χωρίς συμπύκνωση)
- Θερμοκρασία αποθήκευσης: -20 °C έως 60 °C/-4 °F έως 140 °F/ υγρασία: 10 έως 90% (χωρίς συμπύκνωση)

1. Τοποθετήστε τις μπαταρίες στο τηλεχειριστήριο
2. Σύνδεση με εξωτερικό εξοπλισμό
ΠΡΟΣΟΧΗ: Χρησιμοποιήστε τα παρεχόμενα καλώδια με αυτό το προϊόν για την αποφυγή παρεμβολών στη ραδιοτηλεόραση.
Για USB και mini D-Sub 15 ακίδων χρησιμοποιήστε θωρακισμένο καλώδιο σήματος με πυρήνα φερρίτη.
Για HDMI και RS-232C χρησιμοποιήστε θωρακισμένο καλώδιο σήματος.
Η χρήση άλλων καλωδίων και προσαρμογέων μπορεί να προκαλέσει παρεμβολές στη ραδιοφωνική και τηλεοπτική λήψη.
3. Συνδέστε το παρεχόμενο καλώδιο τροφοδοσίας
4. Θέστε σε λειτουργία την οθόνη και τον εξωτερικό εξοπλισμό
Θέστε πρώτα σε λειτουργία την οθόνη.

ΣΗΜΕΙΩΣΗ: Μην ξεχάσετε να φυλάξετε το αρχικό κιβώτιο και το υλικό συσκευασίας για την περίπτωση μελλοντικής μεταφοράς ή αποστολής της οθόνης.

Kurulum kılavuzu TR

NOT: Bu ürüne sadece satın alındığı ülkede servis verilebilir.
(1) Bu kılavuzun içindekiler izin alınmadığı takdirde kısmen veya tamamen tekrar basılamaz.
(2) Bu kılavuzun içindekiler önceden haber verilmeksizin değiştirilebilir.
(3) Bu kılavuz büyük dikkat gösterilerek hazırlanmıştır, bunla birlikte yanlış olabilecek noktalar, hatalar veya atlanmış yerler için lütfen bizimle temasa geçin.
(4) Bu kılavuzda kullanılan görseller sadece gösterim amaçlıdır. Görsel ve gerçek ürün arasında tutarsızlık varsa, gerçek ürün geçerli olacaktır.
(5) (3) ve (4) numaralı maddelere bakılmaksızın, bu cihazın kullanımından kaynaklandığı iddia edilen kâr kaybı veya diğer konulardaki taleplerden sorumlu olmayacağız.
(6) Bu kılavuz tüm bölgelere ortak şekilde temin edilmektedir, bu yüzden diğer ülkeler için geçerli açıklamalar içerebilir.

1. İçindekiler

*1 LCD ekranın gönderildiği ülkeye bağlı olarak, AAA piller kutu içeriğine dahil değildir.

2. Kurulum

Ürün garantisi, uygun olmayan kurulum nedeniyle olan hasarları kapsamaz. Bu tavsiyelere uymamak garanti iptali ile sonuçlanabilir.

⚠ **UYARI:** Lütfen bkz. "Önemli Bilgi".
- Dört veya daha fazla kişi taşıyıp ederiz.
- Taşırken dört tutacak gereklidir.

⚠ **DİKKAT:** Aşırı sıcaklık ve nem olan yerlerden kaçının.
Bu monitör için kullanım ortamı aşağıdaki gibi olmalıdır. Bunu yapmamak yangına ya da elektrik çarpmasına veya ürünün zarar görmesine yol açabilir.
- Çalışma sıcaklığı: 0 °C ila 40 °C/32 °F ila 104 °F/ nem: %20 ila 80 (yoğuşma olmadan)
- Depolama sıcaklığı: -20 °C ila 60 °C/-4 °F ila 140 °F/ nem: %10 ila 90 (yoğuşma olmadan)

1. Uzaktan kumanda pillerinin takılması
2. Harici ekipmanın bağlanması
DİKKAT: Radyo ve televizyon alımı ile karışmaması için ürünle birlikte verilen teknik özelliklerdeki belirlenmiş kabloları kullanın.
USB ve mini D-Sub 15-pin için, lütfen ferrit çekirdekli blendajlı sinyal kablosu kullanın.
HDMI ve RS-232C için lütfen korumalı bir sinyal kablosu kullanın.
Diğer kabloların ve adaptörlerin kullanımı radyo ve televizyon alımı ile interferans yaratabilir.
3. Sağlanan güç kablosunu bağlayın
4. Monitör ve harici ekipman için gücü açın
Önce monitörün gücünü açın.

NOT: Monitörü taşımak veya nakletmek için orijinal kutunuzu ve ambalaj malzemenizi saklamayı unutmayın.

AEEE Yönetmeliğine Uygundur.

Manual de configuración ES

NOTA: Este producto solo puede recibir asistencia técnica en el país en el que ha sido adquirido.
(1) El contenido de este manual del usuario no puede reimprimirse ni en parte o ni su totalidad sin permiso.
(2) El contenido de este manual del usuario está sujeto a cambios sin previo aviso.
(3) Se ha tenido mucho cuidado en la preparación de este manual del usuario; sin embargo, si observa algún aspecto cuestionable, errores u omisiones, contáctenos.
(4) La imagen que aparece en este manual del usuario es solo de muestra. Si la imagen no coincide con el producto real, este último prevalece.
(5) No obstante los artículos (3) y (4), no nos responsabilizamos de ninguna reclamación por pérdida de beneficios u otros asuntos derivados del uso de este dispositivo.
(6) Este manual normalmente se entrega en todas las regiones, por lo que pueden contener descripciones que correspondan a otros países.

1. Contenido

*1 Las pilas AAA se incluyen o no en el contenido de la caja dependiendo del destino de entrega del monitor LCD.

2. Installation

La garantía del producto no cubre los daños causados por una instalación incorrecta. La garantía podría quedar anulada en el caso de no seguir estas recomendaciones.

⚠ **WARNING:** Consulte el apartado "Información importante".
- Recomendamos al menos cuatro o más personas.
- Se necesitan cuatro asas para su transporte.

⚠ **PRECAUCIÓN:** Evite ubicaciones sujetas a niveles extremos de temperatura y humedad.
La temperatura de uso de este monitor es la siguiente. No hacerlo podría provocar un incendio o descargas eléctricas o daños en el producto.
- La temperatura de funcionamiento: de 0 °C a 40 °C/de 32 °F a 104 °F/ Humedad: de 20 - 80 % (sin condensación)
- La temperatura de almacenamiento: de -20 °C a 60 °C/de -4 °F a 140 °F/ Humedad: de 10 - 90 % (sin condensación)

1. Instale las pilas del mando a distancia
2. Conecte el equipo externo
PRECAUCIÓN: Utilice los cables específicos que se suministran con este producto para no provocar interferencias en la recepción de radio y televisión.
Para USB y mini D-Sub de 15 patillas, utilice un cable de señal apantallado con núcleo de ferrita.
Para HDMI y RS-232C, utilice un cable de señal blindado.
Si utiliza otros cables y adaptadores, puede causar interferencias en la recepción de radio y televisión.
3. Conecte el cable de alimentación que se suministra con el producto
4. Encienda el monitor y los equipos externos
Encienda primero el monitor.

NOTA: Recuerde conservar la caja y el material de embalaje originales para poder transportar el monitor en el futuro.

Seadistusjuhend ET

MÄRKUS. Seda toodet tohib hooldada ainult riigis, kust see osteti.
(1) Selle juhendi sisu ei tohi osaliselt ega tervikuna ilma loata ümber trükkida.
(2) Selle juhendi sisu võidakse ette teatamata muuta.
(3) Selle juhendi koostamisel on oldud väga hoolikas, kuid kui peaksite siiski märkama küsitavusi, vigu või puuduvat teavet, võtke meiega ühendust.
(4) Juhendis esitatud pildid on mõeldud ainult viitamiseks. Kui pildi ja reaalse toote vahel esineb vastuolu, siis kehtib reaalne toode.
(5) Hoolimata punktides (3) ja (4) kirjeldatust, ei võta me vastutust saamata jäänud kasumi või mistahes muude nõuete eest, mis on seotud selle seadme kasutamisega.
(6) See juhend antakse väga kõigi piirkondade jaoks ühiselt, nii et see võib sisaldada kirjeldusi, mis kehtivad ka muude riikide kohta.

1. Sisu

*1 Sõltuvalt riigist, kuhu LCD-kuvar saadetakse, ei pruugi AAA-patareid karbis sisalduda.

2. Paigaldamine

Tootegarantii ei kata valest paigaldamisest põhjustatud kahjustusi. Nende soovituste mittejärgimine võib muuta garantii kehtetuks.

⚠ **HOIATUS.** Lugege peatükki „Oluline teave".
- Soovitame neljа või enam inimest.
- Transportimisel on nõutav neli käepidet.

⚠ **ETTEVAATUST.** Vältige ülearu kõrge temperatuuri ja niiskusega asukohti.
Selle monitori töökeskkond on järgmine. Vastasel korral võib tekkida tulekahju või elektrilöök ja toode võib saada kahjustada.
- Töötemperatuur: 0 °C kuni 40 °C/32 °F kuni 104 °F/ õhuniiskus: 20 kuni 80% (ilma kondensatsioonita)
- Hoiustamistemperatuur: -20 °C kuni 60 °C/-4 °F kuni 140 °F/ õhuniiskus: 10 kuni 90% (ilma kondensatsioonita)

1. Kaugjuhtimispuldi patareide sisestamine
2. Välisseadme ühendamine
ETTEVAATUST. Kasutage selle toote jaoks mõeldud kaableid, et mitte häirida raadio- ja telesignaali vastuvõtmist.
USB ja mini D-Sub 15-pin puhul kasutage ferriitsõdamikuga varjestatud signaalkaablit.
HDMI ja RS-232C korral kasutage varjestatud signaalkaablit.
Teiste kaablite ja adapterite kasutamine võib põhjustada raadio- ja telesignaali vastuvõtmise häireid.
3. Komplektis oleva toitejuhtme ühendamine
4. Kuvari ja välisseadme toite sisselülitamine
Lülitage esmalt sisse kuvari toide.

MÄRKUS. Hoidke originaalkarp ja pakkematerjal alles kuvari transportimiseks või teisaldamiseks.

دليل الإعداد AR

ملاحظة: لا تتم صيانة هذا المنتج إلا في البلد الذي تم شراؤه منه.
(١) لا يجوز إعادة طباعة محتويات دليل الاستخدام بشكل جزئي أو كلي دون الحصول على تصريح بذلك.
(٢) تخضع محتويات هذا الدليل للتغيير دون إخطار.
(٣) تم إعداد هذا الدليل بعناية، لذا يرجى الاتصال بنا عند ملاحظة أية نقاط مثيرة للشك أو أخطاء أو أجزاء محذوفة.
(٤) الصورة المعروضة في دليل الاستخدام هذا هي إرشادية فقط. إذا كان هناك تضارب بين الصورة والمنتج الفعلي فسيكون المنتج الفعلي هو المعتبر.
(٥) بخلاف ما تنص عليه المادتان (٣) و (٤)، لن نتحمل مسؤولية عن أي مطالبات تتعلق بخسارة الأرباح أو أي أمور أخرى تنتج عن استخدام هذا الجهاز.
(٦) يُوفَّق دليل الاستخدام عادة إلى جميع البلاد، لذا قد ترد فيها مواصفات تتعلق ببلاد أخرى.

١. المحتويات

*١ تبعًا للبلد الذي سُلِّمت إليه شاشات LCD، لا يتم تضمين بطاريات من حجم AAA من بين محتويات الصندوق.

٢. التركيب

ولا يشمل ضمان المنتج إصلاح التلف الناتج عن التركيب غير السليم. وربما يؤدي عدم اتباع تلك التوصيات إلى إلغائه.

⚠ **تحذير:** يُرجى الرجوع إلى قسم «معلومات مهمة».
- نوصي بأربعة أو أكثر.
- مطلوب استخدام أربعة مقابض عند النقل.

⚠ **تنبيه:** تجنب الأماكن ذات درجة الحرارة والرطوبة الشديدتين.
فيما يلي بيئة الاستخدام لهذه الشاشة. قد يؤدي التقصير في القيام بذلك إلى حدوث صدمة كهربائية أو تلف المنتج.
- درجة حرارة التشغيل: من ٠ إلى ٤٠ درجة مئوية/من ٣٢ إلى ١٠٤ فهرنهايت/رطوبة: من ٢٠ إلى ٨٠٪ (بدون تكثيف)
- درجة حرارة التخزين: من -٢٠ إلى ٦٠ درجة مئوية/من -٤ إلى ١٤٠ فهرنهايت/الرطوبة: من ١٠ إلى ٩٠٪ (بدون تكثيف)

١. تركيب بطاريات وحدة التحكم عن بعد
٢. توصيل الأجهزة الخارجية
تنبيه: يُرجى استخدام الكبلات المرفقة بهذا المنتج كي لا يحدث تداخل مع استقبال الراديو والتليفزيون.
بالنسبة إلى USB و D-Sub المكونة من ١٥ سنًا صغير، يُرجى استخدام كابل إشارة معزول بقلب حديد.
فيما يخص منفذ HDMI ومنفذ RS-232C، يرجى استخدام كابل إشارة معلّم.
قد يؤدي استخدام كبلات أو مهايئات أخرى إلى حدوث تداخل مع إشارة الراديو والتليفزيون المستقبلة.
٣. توصيل كبل الطاقة المرفق
٤. شغّل مفتاح طاقة الشاشة والأجهزة الخارجية
شغّل مفتاح طاقة الشاشة أولًا.

ملاحظة: تذكر أن تحتفظ بالعبوة الأصلية ومواد التعبئة لاستخدامها عند نقل الشاشة أو شحنها.

Asetusopas FI

HUOMAUTUS: Tämä tuote voidaan huollattaa vain ostomaassa.
(1) Tämän käyttöoppaan sisältöä tai sen osaa ei saa painaa uudelleen ilman lupaa.
(2) Tämän käyttöoppaan sisältöön voidaan tehdä muutoksia ilman ennakkoilmoitusta.
(3) Tämä käyttöopas on laadittu huolella. Jos kuitenkin havaitset arveluttavia kohtia, virheitä tai puutteita, ota meihin yhteyttä.
(4) Tämän käyttöoppaan kuvat ovat viitteellisiä. Jos kuvan ja varsinaisen tuotteen välillä on ristiriitaa, toimitaan varsinaisen tuotteen mukaan.
(5) Artikloista (3) ja (4) huolimatta emme ole vastuussa mistään menetetyistä voitoista tai muista seikoista, joiden katsotaan johtuvan tämän laitteen käytöstä.
(6) Tämä käyttöopas on kaikille maille yhteinen, joten jotkin kuvaukset saattavat pätevä vain joissakin maissa.

1. Sisältö

*1 Riippuen LCD-monitorin toimitusmaasta AAA-paristot eivät sisälly laatikon sisältöön.

2. Asennus

*Tuotetakuu ei korvaa väärästä asennuksesta aiheutuvia vaurioita. Näiden suosit

Priručnik za postavljanje **HR**

NAPOMENA: Ovaj se proizvod može servisirati samo u zemlji u kojoj je kupljen.
(1) Sadržaj ovog priručnika ne smije se djelomično niti u cijelosti ponovno tiskati bez odobrenja.
(2) Sadržaj ovog priručnika podložan je promjenama bez prethodne najave.
(3) Velika pažnja posvećena je pripremi ovog priručnika. Međutim, obratite nam se primjetite li sumnjive točke, pogreške ili propuste.
(4) Slika prikazana u ovom priručniku samo je pokazatelj. Ako postoji neskladi između slike i stvarnog proizvoda, stvarni proizvod prevladava.
(5) Bez obzira na članke (3) i (4) ne preuzimamo odgovornost za bilo koja potraživanja zbog gubitka profita ili drugih pitanja koja proizlaze iz upotrebe ovog uređaja.
(6) Ovaj je priručnik dostupan u svim regijama pa može sadržavati opise koji su relevantni za ostale zemlje.

1. Sadržaj

*1 Ovisno o državi u koju se LCD monitor isporučuje, baterije AAA nisu uključene u sadržaj kutije.

2. Ugradnja

Jamstvo za proizvod ne pokriva oštećenja uzrokovana neispravnom ugradnjom. Nepridržavanje ovih preporuka može dovesti do poništavanja jamstva.

⚠ **UPOZORENJE:** Pročitte „Važne informacije".
- Preporučujemo četvero ili više ljudi.
- U slučaju prijevoza potrebne su četiri ručke.

⚠ **OPREZ:** Izbjegavajte mjesta s ekstremnim vrijednostima temperature i vlažnosti zraka. Okruženje za upotrebu ovog monitora opisano je u nastavku. Ako to ne učinite, može doći do požara, strujnog udara ili oštećenja proizvoda.
- Radna temperatura: 0 °C do 40 °C/32 °F do 104 °F/
  vlažnost: 20 do 80 % (bez kondenzacije)
- Temperatura skladištenja: -20 °C do 60 °C/-4 °F do 140 °F/
  vlažnost: 10 do 90 % (bez kondenzacije)

1. Ugradnja baterija u daljinski upravljač
2. Povezivanje vanjske opreme

OPREZ: Upotrebljavajte samo priložene s ovim proizvodom da ne bi došlo do ometanja radijskog i televizijskog prijema.
Za USB i D-Sub 15-pinske priključke upotrebljavajte oklopljeni signalni kabel s feritnom jezgrom.
Za HDMI i RS-232C upotrijebite oklopljeni signalni kabel.
Uporaba drugih kabela i adaptera može prouzročiti smetnje u radijskom i televizijskom prijemu.

3. Povežite isporučeni kabel za napajanje
4. Uključite napajanje za monitor i vanjsku opremu
   Prvo uključite napajanje monitora.

NAPOMENA: Nemojte zaboraviti spremiti originalnu kutiju i materijal za pakiranje za prijevoz ili isporuku monitora.

Beállítási kézikönyv **HU**

MEGJEGYZÉS: A terméket csak abban az országban javíttathatja, ahol vásárolta.
(1) A jelen használati útmutató tartalma engedély nélkül sem részben, sem egészében nem nyomtatható újra.
(2) A használati útmutató tartalma külön bejelentés nélkül is módosulhat.
(3) A használati útmutató a legnagyobb gonddal készült; ha ennek ellenére mégis kérdéses pontokra, hibákra vagy kihagyásokra bukkanna, kérjük, jelezze felénk.
(4) A használati útmutatóban szereplő ábra csak tájékoztatási szolgál. Ha eltérés tapasztalható az ábra és a tényleges termék között, a tényleges termék jellemzői az irányadók.
(5) A (3) és a (4) pontban foglaltak ellenére nem vállalunk felelősséget az elmaradt haszonra vonatkozó vagy egyéb, az készülékhasználatból eredődnek előtt követelésekért.
(6) A kézikönyv általánosan áll rendelkezésre minden régió számára, így tartalmazhat olyan leírást is, amelyek nem minden ország szempontjából relevánsak.

1. A csomag tartalma

*1 Attól függően, hogy melyik országba szállítják az LCD-monitort, a doboz nem tartalmazza az AAA elemeket.

2. Üzembe helyezés

A termékgarancia nem terjed ki a nem megfelelő telepítés okozta károsodásokra. Az ajánlások figyelmen kívül hagyása a garancia érvényteleníthet vonhatja maga után.

⚠ **FIGYELMEZTETÉS:** Lásd: „Fontos tudnivalók".
- Négy vagy több személy ajánlott.
- Szállításkor négy fogantyú szükséges.

⚠ **FIGYELEM:** Kerülje a szélsőséges hőmérsékletű és páratartalmú helyeket.
A monitor az alábbi környezetben használható. Ennek elmulasztása tüzet vagy áramütést okozhat, vagy a termék károsodásához vezethet.
- Üzemi hőmérséklet: 0 – 40 °C/32 – 104 °F/ páratartalom: 20 – 80% (páralecsapódás nélkül)
- Tárolási hőmérséklet: -20 – 60 °C/–4 – 140 °F/ páratartalom: 10 – 90% (páralecsapódás nélkül)

1. A távirányító elemeinek behelyezése
2. Külső eszköz csatlakoztatása

FIGYELEM: A termékhez az előírt, mellékelt kábeleket használja, hogy ne zavarja a rádió- és televízióadások vételét.
Az USB- és a 15 érintkezős mini D-Sub kábel esetén ferritmaggal ellátott árnyékolt jelkábelt használjon.
HDMI és RS-232C esetén használjon árnyékolt jelkábelt.
Más kábelek és adapterek használata zavarhatja a rádió- és televízióadások vételét.

3. A mellékelt tápkábel csatlakoztatása
4. A monitor és a külső eszköz táplálásának bekapcsolása
   Először a monitor táplálásának kapcsolja be.

MEGJEGYZÉS: A monitor jövőbeni csomagolása vagy szállítása érdekében ne dobja el az eredeti dobozt és csomagolóanyagot.

セットアップマニュアル **JA**

(1) 本書の内容の一部または全部を無断で転載することは固くお断りします。
(2) 本書の内容について、将来予告なしに変更することがあります。
(3) 本書の内容について、万全を期して作成しましたが、万一誤り、記載もれなどお気付きの点がありましたらご連絡ください。
(4) 本書に記載されている画像およびイラストは参考用のため、実際と異なる場合があります。
(5) 本機の使用を理由とする損害、逸失利益等の請求につきましては、当社では（3）項および（4）項にかかわらず、いかなる責任も負いかねますので、あらかじめご了承ください。
(6) 本書はすべての地域に共通して提供されるため、他の国に関する記載を含む場合があります。

添付品

- 添付されている電源コードは仕向け地によって異なります。
  日本国内ではAC 200 V（50/60 Hz）のコンセントをお使いいただくことは専用の電源コードが必要です。販売店にお問い合わせください。

*1 仕向け地によっては、乾電池が同梱されていない場合があります。

設置

設置する前に「重要なお知らせ」をお読みになり、正しく安全に設置してください。
不適切な設置に起因する損傷は、保証書の対象範囲外です。

⚠ **警告**
移動や設置の際は十分な安全を確保できる人数（必ず 4 人以上）で作業してください。
運搬時には必ずすべてのハンドルを使用してください。
落下してけがの原因となることがあります。

⚠ **注意　温度や湿度が急激に変化する環境での使用、保管を避ける**
以下の使用環境・保管環境では本機をご使用、保管ください。守らなかった場合は故障、火災や感電などの原因となることがあります。
使用環境温度：0 ～ 40℃/ 湿度：20 ～ 80% (結露のないこと)
保管環境温度：-20 ～ 60℃/ 湿度：10 ～ 90% (結露のないこと)

1. リモコンに電池を入れる
2. 外部機器を接続する
   ケーブル情報
   注意
   添付のケーブルを使用してください。
   USB、ミニ D-Sub15 ピンはシールドタイプでコア付きケーブルを使用してください。
   HDMI、RS-232C はシールドタイプを使用してください。これ以外のタイプのケーブルを使用した場合、受信障害の原因となることがあります。
3. 電源を接続する
4. 主電源スイッチをオンにする
   本機の電源を入れてから、コンピューターや映像機器の主電源を入れる。

再梱送時のお願い： 運搬する場合は、本機が入っていた梱包箱と緩衝材をご使用ください。

この装置は、クラスB機器です。この装置は、住宅環境で使用することを目的としていますが、この装置がラジオやテレビジョン受信機に近接して使用されると、受信障害を引き起こすことがあります。
取扱説明書に従って正しい取り扱いをして下さい。　VCCI－B

クラスB
VCCIに関する記明文の中で、「この装置は、住宅環境で使用することを目的としていますが、」という記述をしておりますが、これは本機がVCCIクラスBという、より厳しい基準に適合させていることから協議会から指定された文章を記述したものであり、本機は住宅環境での使用を目的としておりません。

注意
添付のケーブルを使用してください。
USB、ミニ D-Sub15 ピンはシールドタイプでコア付きケーブルを使用してください。
HDMI、RS-232C はシールドタイプを使用してください。これ以外のタイプのケーブルを使用した場合、受信障害の原因となることがあります。

高調波電流規格　JIS C 61000-3-2 適合
本商品は社団法人電子情報技術産業協会が定めた「表示装置の静電気に関するガイドライン」に適合しています。

グリーンマーク
- JIS C 0950（通称：JAMP）とは、電気・電子機器の特定の化学物質の含有表示方法を規定した日本工業規格です。特定の化学物質（鉛、水銀、カドミウム、六価クロム、PBB、PBDE）の含有状況により、次の 2 種類の表示マークがあります。
- 含有マーク：　特定の化学物質が含有基準値を超える製品に付けるマーク
- グリーンマーク：同化学物質が含有基準値以下（但し除外項目あり）
  である製品にメーカーが任意で表示することができるマーク
  本製品に表示されているマークは、グリーンマークです。
  製品の情報は、https://www.sharp-nec-displays.com/jp/environment/j-moss.html をご覧ください。

Manuale di montaggio **IT**

NOTA: Il prodotto può essere riparato solo nel paese in cui è stato acquistato.
(1) Il contenuto di questo manuale non può essere ristampato, interamente o in parte, senza autorizzazione.
(2) Il contenuto di questo manuale è soggetto a modifica senza preavviso.
(3) È stata prestata grande attenzione nella preparazione di questo manuale; tuttavia, se si notassero punti discutibili, errori oppure omissioni, si prega di contattarci.
(4) L'immagine mostrata in questo manuale è solo indicativa. In caso di un'incongruenza tra l'immagine e il prodotto effettivo, il prodotto effettivo ha la priorità.
(5) In deroga agli articoli (3) e (4), non saremo responsabili per eventuali reclami o perdite di profitti o altre questioni ritenute derivanti dall'utilizzo di questo dispositivo.
(6) Questo manuale viene solitamente fornito in tutte le aree, quindi potrebbe contenere descrizioni pertinenti per altri paesi.

1. Sommario

*1 A seconda del paese in cui verrà spedito il monitor LCD, le batterie AAA non sono incluse nella confezione.

2. Installazione

La garanzia del prodotto non copre i danni provocati da un'installazione non corretta. La mancata osservanza di queste raccomandazioni può causare l'annullamento della garanzia.

⚠ **AVVERTENZA:** Fare riferimento alle "Informazioni importanti".
- Sono consigliate quattro o più persone.
- Sono richieste quattro maniglie per il trasporto.

⚠ **ATTENZIONE:** Evitare luoghi con temperatura e umidità estreme.
L'ambiente d'uso per questo monitor è il seguente. In caso contrario, potrebbero verificarsi incendi o scosse elettriche o danni al prodotto.
- Temperatura di esercizio: Da 0 °C a 40 °C/Da 32 °F a 104 °F/
  umidità: Da 20 a 80% (senza condensa)
- Temperatura di stoccaggio: Da -20 °C a 60 °C/Da -4 °F a 140 °F/
  umidità: Da 10 a 90% (senza condensa)

1. Posizionare le batterie nel telecomando
2. Collegare le apparecchiature esterne

ATTENZIONE: Utilizzare i cavi specifici forniti con questo prodotto per evitare interferenze con la ricezione radiotelevisiva.
Per USB e mini D-Sub 15-pin, utilizzare un cavo segnale schermato con nucleo in ferrite.
Per HDMI e RS-232C, usare un cavo segnale schermato.
L'uso di cavi e adattatori diversi può provocare interferenze con la ricezione radiotelevisiva.

3. Collegare il cavo di alimentazione in dotazione
4. Accendere il monitor e l'apparecchiatura esterna
   Accendere prima il monitor.

NOTA: Conservare la confezione e il materiale di imballaggio originali per trasportare o spedire il monitor.

Sąrankos vadovas **LT**

PASTABA. Šį gaminį galima naudoti tik toje šalyje, kurioje jis buvo pirktas.
(1) Be leidimo šio vadovo turinio negalima perspausdinti nei viso, nei dalimis.
(2) Šio vadovo turinys gali būti keičiamas be įspėjimo.
(3) Šis vadovas buvo rengiamas labai kruopščiai, bet, pastebėję abejotiną dalykų, klaidų ar praleidimų, susisiekite su mumis.
(4) Šiame vadove pateikti paveikslėliai yra tik informaciniai. Jei yra neatitikimų tarp paveikslėlių ir tikro gaminio, viršesnėje turi tikras gaminys.
(5) Nepaisant (3) ir (4) straipsnių, mes nebūsime atsakingi už jokias pretenzijas dėl negauto pelno ar kitų daiktų, kurie, kaip manoma, atsirado naudojant šį įrenginį.
(6) Šis vadovas bendrai pateikiamas visiems regionams, todėl jame gali būti aprašų, taikomų kitoms šalims.

1. Turinys

*1 Priklausomai nuo šalies, į kurią LCD monitorius yra siunčiamas, AAA baterijų nėra dėžėje.

2. Montavimas

Gaminio garantija netaikoma žalai, padarytai netinkamai sumontavus gaminį. Nesilaikant šių rekomendacijų, gali būti panaikinta garantija.

⚠ **ĮSPĖJIMAS.** Žr. skyrių „Svarbi informacija".
- Rekomenduojame keturis ar daugiau žmonių.
- Transportuojant reikalingos keturios rankenos.

⚠ **DĖMESIO.** Venkite vietų, kurioms būdingas didelis temperatūrų ir drėgmės svyravimas.
Šio monitoriaus naudojimo aplinka yra toka, kaip nurodyta toliau. To nedarant gali kilti gaisras, ištikti elektros šokas arba būti sugadintas gaminys.
- Darbinė temperatūra: 0–40 °C (32–104 °F)/
  drėgmė: 20–80 % (be kondensacijos)
- Laikymo temperatūra: nuo 0–20 °C iki 60 °C/(nuo 0–4 °F iki 140 °F)/
  drėgmė: 10–90 % (be kondensacijos)

1. Nuotolinio valdymo pulto baterijų įdėjimas
2. Išorinės įrangos prijungimas

DĖMESIO. Su šiuo gaminiu naudokite pridedamus nurodytus kabelius, kad nebūtų trukdoma priimti radijo ir televizijos signalų.
USB ir 15 kontaktų mini D-Sub: naudokite ekranuotą signalo kabelį su ferito šerdimi.
Norėdami prijungti prie HDMI ir RS-232C, naudokite ekranuotą signalo kabelį.
Naudojant kitus kabelius ir adapterius, gali būti sutrikdyti radijo ir televizijos signalai.

3. Teikiamo maitinimo kabelio jungimas
4. Monitoriaus ir išorinės įrangos įjungimas
   Pirmiausia įjunkite monitorių.

PASTABA. Nepamirškite pasilikti originalios dėžės ir pakavimo medžiagų monitoriui transportuoti ar siųsti.

Uzstādīšanas rokasgrāmata **LV**

PIEZĪME. Šī izstrādājuma apkopi drīkst veikt tikai valstī, kurā tas iegādāts.
(1) Šo rokasgrāmatu ne daļēji, ne pilnībā nedrīkst atkārtoti iespiest bez atļaujas.
(2) Šīs rokasgrāmatas saturs var tikt mainīts bez iepriekšēja paziņojuma.
(3) Šī rokasgrāmata ir sastādīta ļoti rūpīgi, taču, ja pamanāt kādus neskaidri formulētus norādījumus, kļūdas vai izlaidumus, lūdzu, sazinieties ar mums.
(4) Šajā rokasgrāmatā parādītie attēli ir tikai informatīvi. Ja attēls neatbilst tam, kā izskatās faktiskais izstrādājums, priekšroka ir faktiskajam izstrādājumam.
(5) Neesot pretrunā ar 3) un 4) punktu, mēs neuzņemamies atbildību attiecībā uz prasībām par peļņas zaudējumiem vai citiem gadījumiem, kas radušies šīs ierīces lietošanas rezultātā.
(6) Šī rokasgrāmata parasti ir pieejama visos reģionos, tādēļ tajā var būt arī apraksti, kas attiecas uz citām valstīm.

1. Saturs

*1 Atkarībā no valsts, uz kuru LCD monitors tiek pārsūtīts, AAA baterijas var nebūt pievienotas komplekta kastē.

2. Uzstādīšana

Izstrādājuma garantija neattiecas uz bojājumiem, kas radušies nepareizas uzstādīšanas dēļ. Šo ieteikumu neievērošanas dēļ garantija var tikt anulēta.

⚠ **BRĪDINĀJUMS.** Lūdzu, skatiet "Svarīga informācija".
- Ieteicams četrus vai vairāk cilvēkus.
- Transportējot nepieciešami četri rokturi.

⚠ **UZMANĪBU!** Izvairieties no vietām ar ekstrēmu temperatūru un mitrumu.
Šim monitoram paredzētie lietošanas vides dati ir izklāstīti tālāk. Pretējā gadījumā var tikt saņemts elektriskās strāvas trieciens vai rasties izstrādājuma bojājumi.
- Ekspluatācijas temperatūra: 0 °C–40 °C/32 °F–104 °F/ mitrums: 20–80% (bez kondensāta)
- Uzglabāšanas temperatūra: -20 °C–60 °C/-4 °F–140 °F/ mitrums: 10–90% (bez kondensāta)

1. Tālvadības pults bateriju ievietošana
2. Pievienojiet ārējo aprīkojumu

UZMANĪBU! Izmantojiet šo izstrādājumu ar komplektācijā iekļautajiem norādītajiem kabeļiem, lai neizraisītu radio un televīzijas signālu uztveršanas traucējumus.
USB un mini D-Sub 15 tapai izmantojiet ekranētu signālkabeli ar ferīta kodolu.
Lietojot HDMI un RS-232C, izmantojiet ekranētu signāla kabeli.
Otu kabeju un adapteru lietošana var radīt radio un televīzijas signālu uztveršanas traucējumus.

3. Pievienojiet komplektācijā iekļauto barošanas kabeli
4. Ieslēdziet monitoru un ārējo aprīkojumu.
   Vispirms ieslēdziet monitoru.

PIEZĪME. Atceriešies, ka monitora transportēšanai vai pārsūtīšanai jāsaglabā oriģinālā kaste un iepakojuma materiāli.

本機を廃棄するには（リサイクルに関する情報）

希少資源の再利用のため、不要になった製品のリサイクルにご協力ください。
詳しくは当社 Web サイトをご参照ください。
「ディスプレイのリサイクル」について
https://www.sharp-nec-displays.com/jp/environment/recycle/display.html

法人のお客様（産業廃棄物として廃棄される場合）

当社は回収・リサイクルシステムを構築し、積極的に資源の有効利用につとめています。
回収・リサイクルのお見積り・お申し込みについては上記 Web サイトをご参照ください。

個人のお客様

"PC リサイクルマーク"のシールが貼り付けられている当社製品は、ご家庭からの排出時、新たな料金負担を頂くことなく、当社が責任を持って回収・リサイクルいたします。
※ "PC リサイクルマーク"のない製品は、排出時、お客様に回収・リサイクル料金をご負担頂きます。
※ 機器をご購入いただいた個人のお客様には、お申込みいただくことにより、無償で"PC リサイクルマーク"を提供いたします。
お申し込み方法は上記 Web サイトをご参照ください。

リサイクル
PC リサイクルマーク

NEC ディスプレイ インターネットホームページ

NEC ディスプレイについての説明、新製品情報など
https://www.sharp-nec-displays.com/dl/jp/dp/man_dim/index.html

Konfigurasjonshåndbok **NB**

MERK: Dette produktet skal det kun foretas service på i landet det ble kjøpt.
(1) Innholdet i denne håndboken skal ikke trykkes på nytt delvis eller helt uten tillatelse.
(2) Innholdet i denne håndboken kan endres uten forvarsel.
(3) Stor grundighet er vist i forberedelsen av denne håndboken, men kontakt oss dersom du skulle oppdage noen tvilsomme punkter, feil eller utelatelser.
(4) Bildet som vises i denne håndboken er kun en indikasjon. Hvis det er manglende overensstemmelse mellom bildet og det faktiske produktet, skal det faktiske produktet være gjeldende.
(5) Til tross for artiklene (3) og (4), vil vi ikke være ansvarlige for noen krav om tap av fortjeneste eller andre forhold som anses å være et resultat av bruken av denne enheten.
(6) Denne håndboken leveres vanligvis til alle regioner, så den kan inneholde beskrivelser som er relevante for andre land.

1. Innhold

*1 I enkelte land vil det ikke medfølge AAA-batterier.

2. Installasjon

Produktgaranti dekker ikke skader forårsaket av feil installasjon. Unnlatelse av å følge disse anbefalingene kan føre til at garantien blir ugyldig.

⚠ **ADVARSEL:** Se «Viktig informasjon».
- Vi anbefaler fire eller flere personer.
- Fire håndtak må benyttes ved transport.

⚠ **FORSIKTIG:** Unngå lokasjoner med ekstrem temperatur og fuktighet.
Bruksmiljøet for denne skjerme er som følger. Dersom det ikke gjøres, kan det føre til brann, elektrisk støt eller skade på produktet.
- Driftstemperaturen: 0 °C til 40 °C/32 °F til 104 °F/
  fuktighet: 20 til 80 % (uten kondensasjon)
- Oppbevaringstemperaturen: -20 °C til 60 °C/-4 °F til 140 °F/
  fuktighet: 10 til 90 % (uten kondensasjon)

1. Sett inn fjernkontrollbatteriene
2. Koble til eksternt utstyr

FORSIKTIG: Bruk de spesifikke kablene som følger med dette produktet for å unngå interferens med radio- og TV-mottak.
For USB og mini D-sub 15-pin, brukes en skjermet signalkabel med ferritkjerne.
For HDMI og RS-232C, skal du bruke en skjermet signalkabel.
Bruk av andre kabler og adaptere kan gi interferens med radio- og TV-mottak.

3. Koble til den medfølgende strømledningen
4. Skru på strømmen for skjermen og det eksterne utstyret
   Skru på strømmen til skjermen først.

MERK: Husk å spare på originalemballasjen til bruk ved fremtidig transport eller sending av monitoren.

Installatiehandleiding **NL**

OPMERKING: Dit product kan alleen worden gebruikt in het land waar het gekocht werd.
(1) De inhoud van deze handleiding mag niet in zijn geheel of gedeeltelijk worden herdrukt zonder toestemming.
(2) De inhoud van deze handleiding kan zonder voorafgaande kennisgeving worden gewijzigd.
(3) Er is veel zorg besteed aan de het opstellen van deze handleiding; Mocht u echter dubieuze punten, fouten of weglatingen opmerken, neem dan contact met ons op.
(4) De afbeelding in deze handleiding is alleen ter illustratie. Als er verschillen zijn tussen de afbeelding en het daadwerkelijke product, moet worden uitgegaan van het eigenlijke product.
(5) Onverminderd de artikelen (3) en (4), zijn wij niet verantwoordelijk voor enige claim met betrekking tot winsterving of andere zaken die geacht worden het gevolg te zijn van het gebruik van dit apparaat.
(6) Deze handleiding wordt veelal aan alle regio's verstrekt. De handleiding kan dus beschrijvingen bevatten die relevant zijn voor andere landen.

1. Inhoud

*1 Afhankelijk van het land waar de LCD-monitor naartoe wordt verscheept, worden er geen AAA-batterijen in de doos meegeleverd.

2. Installatie

De garantie van het product dekt geen schade die door onjuiste installatie wordt veroorzaakt. Als u deze aanbevelingen niet opvolgt, kan dit de garantie nietig maken.

⚠ **WAARSCHUWING:** Zie "Belangrijke informatie".
- Vier of meer mensen wordt aanbevolen.
- Er zijn vier hangrepen nodig voor het transporteren.

⚠ **LET OP!:** Vermijd locaties met extreme temperaturen en vochtigheid.
De gebruiksomgeving voor deze monitor is als volgt. Nalatigheid kan leiden tot elektrische schok of schade aan het product.
- Gebruikstemperatuur: 0 °C tot 40 °C/32 °F tot 104 °F/
  vochtigheid: 20 tot 80% (zonder condensatie)
- Opslagtemperatuur: -20 °C tot 60 °C/-4 °F tot 140 °F/
  vochtigheid: 10 tot 90% (zonder condensatie)

1. De batterijen voor de afstandsbediening plaatsen
2. Externe apparatuur aansluiten

LET OP!: Gebruik de bijgeleverde, aangeduide kabels voor dit product om geen storing te veroorzaken in de radio- en televisieontvangst.
Gebruik voor USB en mini D-Sub 15-pins een afgeschermde signaalkabel met ferrietkern.
Voor HDMI en RS-232C gebruikt u een afgeschermde signaalkabel.
Het gebruik van andere kabels en adapters kan radio- en tv-storing veroorzaken.

3. De meegeleverde voedingskabel aansluiten
4. Schakel de stroom voor de monitor en de externe apparatuur in
   Schakel eerst de stroom voor de monitor in.

OPMERKING: Bewaar de originele doos en verpakkingsmateriaal om de monitor in te vervoeren of verschepen.

Instrukcja konfiguracji **PL**

UWAGA: Ten produkt może być naprawiany wyłącznie w kraju, w którym został zakupiony.
(1) Nie wolno przedrukowywać całej niniejszej instrukcji obsługi ani jej części bez uzyskania pozwolenia.
(2) Zawartość niniejszej instrukcji obsługi może ulec zmianie bez powiadomienia.
(3) Niniejsza instrukcja obsługi przygotowano z najwyższą starannością, lecz w razie odnalezienia jakichkolwiek wątpliwych informacji, błędów lub braków prosimy o kontakt.
(4) Obrazek w treści niniejszej instrukcji obsługi ma wyłącznie charakter poglądowy. Jeśli rzeczywisty produkt będzie się różnił od sprzętu przedstawionego na tym obrazie, zastosowanie będzie miał wyżej rzeczywistego produktu.
(5) Niezależnie od postanowień artykułów (3) i (4), nie ponosimy odpowiedzialności za jakiekolwiek roszczenia z tytułu utraty zysków lub innych kwestii wynikających z korzystania z tego urządzenia.
(6) Niniejsza instrukcja jest dostarczana we wszystkich regionach, więc może zawierać informacje istotne dla innych krajów.

1. Zawartość

*1 Zależnie od kraju, do którego jest wysyłany monitor LCD, baterie AAA mogą nie stanowić zawartości opakowania.

2. Instalacja

Gwarancja produktu nie obejmuje uszkodzeń spowodowanych nieprawidłową instalacją. Niepodporządkowanie się tym zaleceniom może skutkować unieważnieniem gwarancji.

⚠ **OSTRZEŻENIE:** Zobacz „Ważne informacje".
- Zalecamy co najmniej cztery osoby.
- Na czas transportu należy zamontować cztery uchwyty.

⚠ **PRZESTROGA:** Należy unikać miejsc o skrajnych temperaturach i wilgotności.
Środowisko użytkowania tego monitora jest następujące. Niezastosowanie się do tego wymogu może doprowadzić do pożaru, porażenia prądem elektrycznym lub uszkodzenia produktu.
- Temperatura pracy: 0°C do 40°C/32°F do 104°F/
  wilgotność: 20 do 80% (bez kondensacji)
- Temperatura przechowywania: -20°C do 60°C/-4°F do 140°F/
  wilgotność: 10 do 90% (bez kondensacji)

1. Umieszczanie akumulatorów w pilocie zdalnego sterowania
2. Podłączanie urządzeń zewnętrznych

PRZESTROGA: Niniejszy produkt może być użytkowany z dostarczonymi wraz z nim kablami, ponieważ stwierdzono, że nie powodują one zakłóceń odbioru sygnału radiowego ani telewizyjnego.
W przypadku USB i mini D-Sub 15-pin należy stosować ekranowany kabel sygnałowy z rdzeniem ferrytowym.
W przypadku złączy HDMI i RS-232C należy użyć ekranowanego kabla sygnałowego.
Inne przewody i adaptery mogą zakłócać odbiór fal radiowych i telewizyjnych.

3. Podłączanie dostarczonego przewodu zasilającego
4. Włączyć zasilanie monitora i sprzętu zewnętrznego
   Najpierw włączyć zasilanie monitora.

UWAGA: Oryginalne opakowanie i pozostałe części pakunkowe należy zachować na wypadek konieczności transportu lub wysyłki monitora.

ご使用方法についてのご相談

お願い
部署名、電話番号などについては変更になることがありますのでご了承願います。
最新情報につきましては、当社ホームページにてご確認ください。
当社ディスプレイの使用方法、機能、性能、パソコンとの接続などについての疑問は、「取扱説明書」をご確認いただくか、下記の技術相談窓口へお問い合わせください。
また、インターネットホームページでも情報を公開しております。

相談窓口

お客様相談窓口	NEC モニター・ インフォメーションセンター	電話番号： 0120-975-380（フリーコール）
受付時間	月～金曜日　9:00～18:00 （土・日・祝祭日は休ませていただきます。また、これ以外の当社休日につきましても休ませていただきますので、ご了承願います。）	

Manual de configuração **PT**

NOTA: Este produto apenas pode ser sujeito a assistência técnica no país onde foi adquirido.
(1) Não é permitido reimprimir, parcial ou integralmente, o conteúdo deste manual sem autorização.
(2) O conteúdo deste manual está sujeito a alterações sem aviso prévio.
(3) O presente manual foi preparado com o máximo cuidado; no entanto, agradecemos que nos contacte caso encontre pontos questionáveis, erros ou omissões.
(4) A imagem mostrada neste manual é meramente ilustrativa. Caso exista uma inconsistência entre a imagem e o produto real, prevalece o produto real.
(5) Não obstante os artigos (3) e (4), não seremos responsáveis por quaisquer reclamações relativas a perdas de lucros ou outras questões alegadamente resultantes da utilização deste dispositivo.
(6) Este manual é normalmente fornecido a todas as regiões, pelo que podem conter descrições que são pertinentes para outros países.

1. Conteúdo

*1 Consoante o país para onde o monitor LCD é expedido, as pilhas AAA não são incluídas no conteúdo da caixa.

2. Instalação

A garantia do produto não cobre danos provocados por uma instalação inadequada. O não cumprimento destas recomendações pode resultar na anulação da garantia.

⚠ **ADVERTÊNCIA:** Consulte "Informações importantes".
- Recomendamos a presença de quatro ou mais pessoas.
- São necessárias quatro pegas durante o transporte.

⚠ **CUIDADO:** Evite locais com níveis extremos de temperatura e humidade.
O ambiente de utilização deste monitor é o seguinte. O incumprimento desta regra pode resultar em incêndio ou choque elétrico ou em danos no produto.
- A temperatura de funcionamento: 0 °C a 40 °C/32 °F a 104 °F/
  humidade: 20 do 80 % (sem condensação)
- A temperatura de armazenamento: -20 °C a 60 °C/-4 °F a 140 °F/
  humidade: 10 a 90% (sem condensação)

1. Instale as pilhas no controlo remoto
2. Ligar equipamento externo

CUIDADO: Utilize os cabos especificados fornecidos com este produto para não interferir com a receção de rádio e televisão.
Para USB e mini D-Sub de 15 pinos, utilize um cabo de sinal blindado com núcleo de ferrite.
Para HDMI e RS-232C, utilize um cabo de sinal blindado.
A utilização de outros cabos e adaptadores pode causar interferência com a receção de rádio e televisão.

3. Ligue o cabo de alimentação fornecido
4. Ligue a alimentação para o monitor e para o equipamento externo.
   Ligue primeiro a alimentação do monitor.

NOTA: Lembre-se de guardar a caixa original e o material de embalagem para transportar ou expedir o monitor.

Manual de instalare **RO**

NOTĂ: Lucrările de service pentru acest produs pot fi efectuate numai în țara de achiziție a acestuia.
(1) Conținutul acestui manual nu poate fi retipărit parțial sau integral fără permisiune.
(2) Conținutul acestui manual este supus modificărilor fără înștiințare prealabilă.
(3) Întocmirea acestui manual a fost realizată cu deosebită grijă, cu toate acestea, dacă observați puncte discutabile, erori sau omisiuni, vă rugăm să ne contactați.
(4) Imaginea ilustrată în acest manual este doar cu titlu orientativ. Dacă există inconsecvențe între imagine și produsul real, produsul real va avea prioritate.
(5) Fără a aduce atingere articolelor (3) și (4), nu vom fi răspunzători pentru orice reclamație privind pierderea de profit sau alte aspecte considerate a fi rezultatul utilizării acestui dispozitiv.
(6) Acest manual este furnizat în mod normal în toate regiunile, astfel că poate conține descrieri care sunt relevante pentru alte țări.

1. Conținut

*1 În funcție de țara în care este expediat monitorul LCD, bateriile AAA nu sunt incluse în conținutul cutiei.

2. Instalarea

Garanția produsului nu acoperă daunele cauzate de instalarea necorespunzătoare. Nerespectarea acestor recomandări ar putea duce la anularea garanției.

⚠ **AVERTIZARE:** Vă rugăm să consultați „Informații importante".
- Recomandăm patru sau mai multe persoane.
- În timpul transportului, sunt necesare patru mânere.

⚠ **PRECAUȚIE:** Evitați locurile cu temperaturi și umiditate extreme.
Mediul de utilizare pentru acest monitor este următorul. Nerespectarea acestei instrucțiuni poate provoca incendii sau socuri electrice sau deteriorarea produsului.
- Temperatura de funcționare: 0 °C până la 40 °C/32 °F până la 104 °F/ umiditate: 20 până la 80% (fără condensare)
- Temperatura de depozitare: -20 °C până la 60 °C/-4 °F până la 140 °F/ umiditate: 10 până la 90% (fără condensare)

1. Instalarea bateriilor pentru telecomandă
2. Conectarea echipamentului extern

PRECAUȚIE: Folosiți cablurile indicate furnizate împreună cu acest produs pentru a nu exista nicio interferență cu recepționarea radio și a televiziunii.
Pentru USB și mini D-Sub 15 pini, vă rugăm să utilizați un cablu de semnal ecranat cu miez de ferită.
Pentru HDMI și RS-232C, vă rugăm să utilizați un cablu de semnal ecranat.
Utilizarea altor cabluri și adaptoare poate cauza interferențe cu recepționarea radio și a televiziunii.

3. Conectați cablul de alimentare furnizat
4. Porniți alimentarea pentru monitor și echipamentul extern
   Mai întâi porniți alimentarea pentru monitor.

NOTĂ: Nu uitați să păstrați cutia originală și ambalajul pentru a transporta sau expedia monitorul.

Príručka na nastavenie **SK**

POZNÁMKA: Tento produkt môže byť opravovaný iba v krajine, kde bol zakúpený.
(1) Obsah tejto používateľskej príručky ako celok ani jeho časti nesmú byť bez povolenia reprodukované.
(2) Obsah tejto používateľskej príručky sa môže bez predchádzajúceho upozornenia zmeniť.
(3) Pripravo tejto používateľskej príručky bola venovaná značná pozornosť. Ak by ste napriek tomu objavili akékoľvek sporné body, chyby alebo opomenutia, kontaktujte nás.
(4) Obrázok v tejto príručke je len informatívny. Ak medzi obrázkom a skutočným produktom existuje nejaký rozdiel, skutočný produkt má prednosť.
(5) Bez ohľadu na články (3) a (4) nenesieme zodpovednosť za žiadne nároky na ušlý zisk alebo iné skutočnosti, ktoré sa považujú za dôsledok používania tohto zariadenia.
(6) Táto príručka je bežne poskytovaná vo všetkých oblastiach, takže môže obsahovať opisy, ktoré sa týkajú iných krajín.

1. Obsah

*1 V závislosti od krajiny, do ktorej sa LCD monitor dodáva, nemusia byť batérie AAA súčasťou balenia.

2. Montáž

Záruka na výrobok sa nevzťahuje na škody spôsobené nesprávnou inštaláciou. Pri nedodržaní týchto odporúčaní môže dôjsť k zrušeniu záruky.

⚠ **VÝSTRAHA:** Pozri časť „Dôležité informácie".
- Odporúčame štyri alebo viac osôb.
- Pri preprave sú potrebné štyri držadlá.

⚠ **UPOZORNENIE:** Vyhnite sa miestam s extrémnymi teplotami a vlhkosťou.
Prostredie používania toho monitora je nasledovné. V opačnom prípade môže dôjsť k požiaru, úrazu elektrickým prúdom alebo poškodeniu produktu.
- Prevádzková teplota: 0 °C až 40 °C/32 °F až 104 °F/ vlhkosť: 20 až 80 % (bez kondenzácie)
- Skladovacia teplota: -20 °C až 60 °C/-4 °F až 140 °F/ vlhkosť: 10 až 90 % (bez kondenzácie)

1. Vložte batérie do diaľkového ovládača
2. Pripojte externé zariadenia

UPOZORNENIE: S týmto produktom používajte dodané špecifikované káble, aby nedochádzalo k rušeniu príjmu rozhlasového a televízneho signálu.
Pre USB a mini D-Sub 15-pin použite tienený signálový kábel s feritovým jadrom.
Čo sa týka rozhraní HDMI a RS-232C, používajte iba tienené signálne káble.
Použitie iných káblov a adaptérov môže spôsobiť rušenie príjmu rozhlasového a televízneho signálu.

3. Pripojenie dodaného napájacieho kábla
4. Zapnutie napájania monitora a externého zari